GEFRAN

40F 96

INDICATORE - INTERCETTATORE di FREQUENZA CONFIGURABILE

Principali caratteristiche

- *Ingresso dai principali tipi di sensore*
- *Codice di protezione impostabile*
- *Possibilità di configurazione da linea seriale di servizio*
- *Etichette previste per le più diffuse unità fisiche*
- *Ritrasmissione del valore della variabile*
- *3 intercettazioni completamente configurabili da tastiera*

Principali applicazioni

- *Linee di estrusione (m/min.)*
- *Quadri elettrici*
- *Contagiri*
- *Tachimetro*

PROFILO

Intercettatori a microprocessore formato 96x48 (1/8 DIN) realizzati con tecnologia di montaggio SMT.
Gli strumenti si compongono di una interfaccia operatore protetta con una membrana lexan (che garantisce una protezione frontale IP65) costituita da 3 tasti, un display 4 cifre e 3 led di segnalazione dello stato delle uscite.
La sezione dell'ingresso della variabile visualizzata prevede la possibilità di collegare i più svariati tipi di sensori:

• da contatto meccanico libero da tensione
• da proximity (induttivo o capacitivo), encoder o Namur 2 o 3 fili
• da comando in tensione alternata 30...500Vac, 1mA

La selezione delle diverse tipologie avviene da tastiera.
E' prevista la possibilità di un ingresso digitale 24V/4mA, al quale è possibile associare la funzione di azzeramento, hold, flash, gestione picco o reset memorie.
Gli strumenti possono essere equipaggiati con fino a un massimo di 3 uscite tipo relè (5A/250V) o statiche 0...11Vdc.
E' disponibile anche una uscita 4...20mA (su max. 150Ω) per ritrasmettere il segnale letto.
Completa la possibilità l'uscita tipo triac (per formato 96 alternativa ad altre due uscite relè) in grado di pilotare direttamente carichi resistivi fino ad un massimo di 3A a 240V.
La programmazione degli strumenti è facilitata dal raggruppamento dei parametri in blocchi funzionali (CFG per le isteresi di allarme, Inp per gli ingressi, Out per le uscite...) e dalla possibilità di selezionare un menù semplificato di impostazione.
Per ulteriore semplicità di configurazione, è disponibile un kit di programmazione da PC, composto da un cavetto e da un programma guidato per ambiente windows (vedere foglio tecnico cod. WINSTRUM).
Un codice di protezione software impostabile (protetto da una password) consente di limitare su tutti i livelli le possibilità di modificare e visualizzare i parametri di configurazione.

DATI TECNICI

INGRESSI

Accuratezza 0,1% in modalità autorange, ± 1 digit con f.s. fisso
Ingresso principale previsto:

- da contatto meccanico libero da tensione configurabile in apertura/chiusura, filtro 100Hz inseribile da configurazione
- da comando logico in tensione con ampiezza 0,5...30Vdc, 6mA max, per proximity (induttivo o capacitivo), encoder o NAMUR 2 o 3 fili
- da comando alternato 30...500Vac, 1mA max.

Massima frequenza del segnale in ingresso 100KHz con duty cycle 50% prescaler impostabile a 1, 2, 4, 10, 20, 40, 100.
Frequenzimetro con possibilità di autorange punto decimale automatico per valori di frequenza 9,999; 99,99; 999,9; 9999Hz con precisione 0,1% sul fondo scala.
Con fondo scala fisso, posizione punto decimale liberamente impostabile.
Modalità di valutazione della frequenza con tempo di campionamento programmabile, utile per definire un tempo massimo di ritardo delle intercettazioni.
É possibile ottenere la trasformazione in

unità ingegneristiche mediante l'inserimento di un moltiplicatore e un divisore (ad esempio per applicazione di visualizzazione/intercettazione giri/minuto).

Ingresso digitale
Ri = 5,6KΩ (24V, 4mA) isolamento 1500V
Funzione configurabile tra reset memoria allarmi, hold, flash, zero, selezione valore di picco max., min., picco-picco.

USCITE

Relè
Contatti NO (NC) 5A, 250V a cosφ = 1.

Logica (solo per Out1, Out2)
tipo D 11Vdc, Rout = 220Ω (6V/20mA).

Triac (per Out1, esclude Out2)
24...240Vac ±10%, 3A max
Snubberless, I^2t = 128A^2sec

Un massimo di tre allarmi impostabili in valore assoluto, relativo, relativo simmetrico. Isteresi di intervento impostabile per ogni allarme.
Mascheratura allarmi con esclusione all'accensione, con memoria, con ritardo e minimo tempo di intervento.
Soglie di allarme con limiti impostabili sull'intera scala selezionata.

Ritrasmissione analogica
della variabile
4...20mA su 150Ω max.

ALIMENTAZIONE
Standard:
100...240Vac/dc ± 10% max 11,5VA
a richiesta:
11...27Vac/dc ± 10% max 9VA
50/60Hz, protezione tramite fusibile interno non sostituibile dall'operatore

ALIMENTAZIONE TRASMETTITORE
5Vdc, max 120mA
12Vdc, max 50mA
24Vdc ±10% non stabilizzato, max 50mA

CONDIZIONI AMBIENTALI
Temperatura di lavoro: 0...50°C
Temperatura di stoccaggio: -20...70°C
Umidità: 20...85%Ur non condensante

PESO
320g in versione completa

DESCRIZIONE FRONTALE

A - Indicazione variabile di processo, altezza cifre 14mm di colore rosso
B - Etichetta con unità ingegneristica
C - Pulsante "Funzione"
D - Pulsanti "Decrementa" e "Incrementa"
E - Indicazione stato delle uscite, led di colore rosso

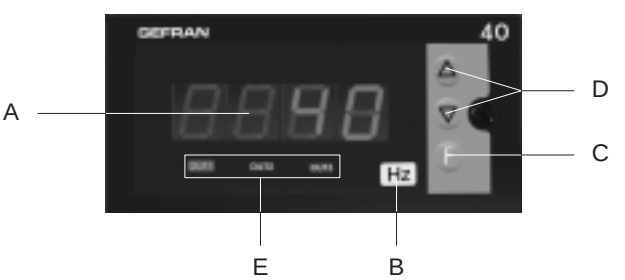

Protezione frontale IP65

DIMENSIONI DI INGOMBRO E DI FORATURA

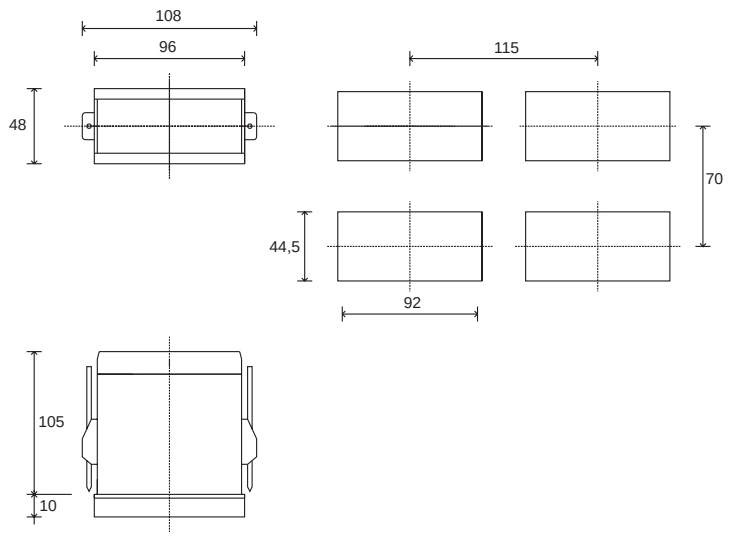

Dimensioni di ingombro: 96x48mm (1/8DIN), profondità 105mm

SCHEMA DI COLLEGAMENTO

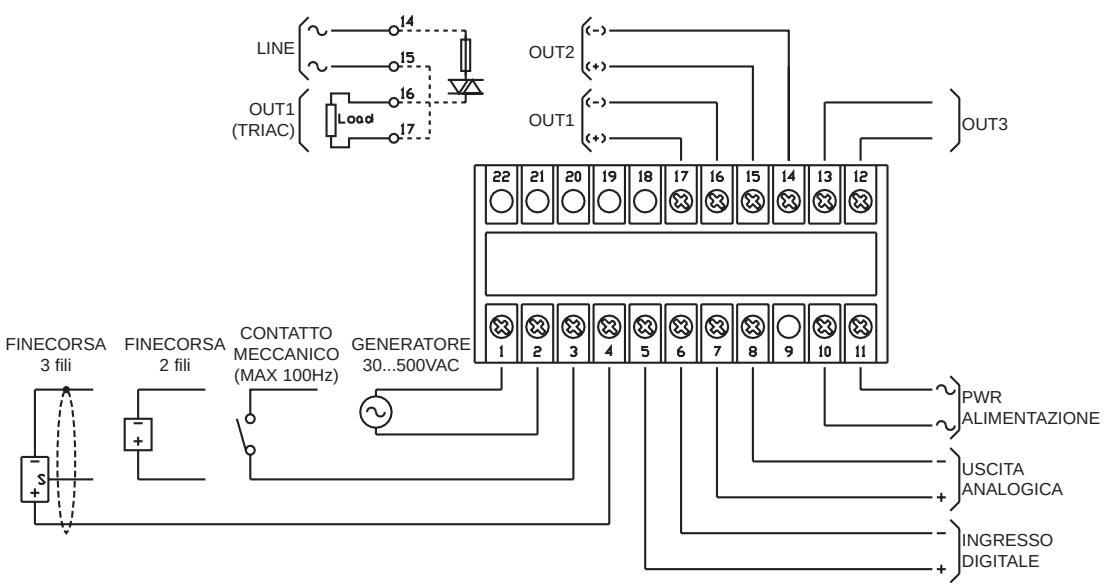

⚠ Per una corretta installazione leggere le avvertenze contenute nel manuale d'uso

SIGLA DI ORDINAZIONE

40F 96 4 □□ □□ □ □ □

N° CIFRE	
4	4

ALIMENTAZIONE TRASMETTITORE	
5Vdc	0 5
12Vdc	1 2
24Vdc	2 4

USCITA 1, USCITA 2	
Relè, Relè	R R
Relè, Logica	R D
Triac, Assente	T 0

ALIMENTAZIONE	
0	11...27Vac/dc
1	100...240Vac/dc

INGRESSO DIGITALE / USCITA DI RITRASMISSIONE	
0	Nessuno
1	Ingresso digitale
3	Ingresso digitale + Uscita analogica 4...20mA su max 150Ω

USCITA 3	
0	Nessuna
R	Relè

Si prega di contattare il personale GEFRAN per informazioni sulla disponibilità dei codici.

La **GEFRAN spa** si riserva di apportare qualsiasi modifica, estetica o funzionale, senza preavviso alcuno ed in qualsiasi momento

UL C US	Conformità C/UL/US File no. E216851
CE	Lo strumento è conforme alle Direttive dell'Unione Europea 2004/108/CE e 2006/95/CE con riferimento alle norme generiche: **EN 61000-6-2** (immunità in ambiente industriale) **EN 61000-6-3** (emissione in ambiente residenziale) **EN 61010-1** (sicurezza)