GEFRAN

PC

TRASDUTTORE RETTILINEO DI POSIZIONE AUTOPORTANTE A CORPO CILINDRICO

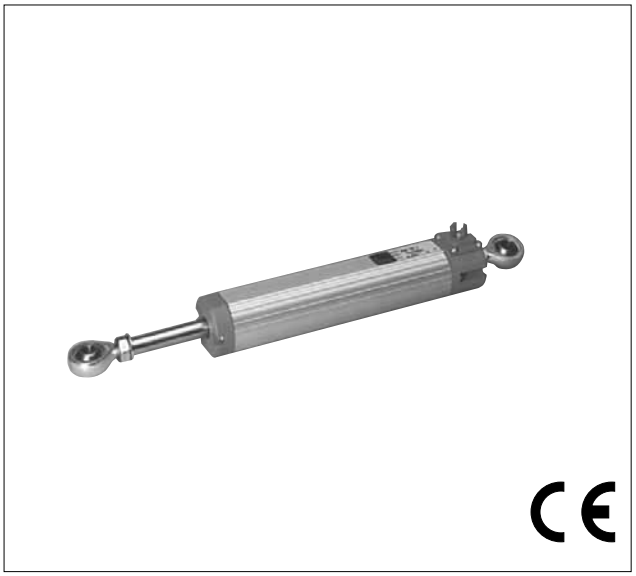

Caratteristiche applicative

- *Il trasduttore é progettato per ripondere alle esigenze applicative più spinte in termini di resistenza meccanica.*
- *Il diametro dello stelo da 10 mm, gli snodi maggiorati in acciaio e la struttura rinforzata rendono questa serie ideale in ambiente meccanico per applicazioni nel settore della lavorazione del metallo, del legno e della ceramica.*
- *L'installazione é resa più semplice dall'assenza di variazione di segnale elettrico in uscita, all'etserno della corsa elettrica teorica.*
- *La struttura basata su snodi sferici autoallineanti e autoportanti consente il montaggio assicurando una completa libertà di movimento dell'asse del trasduttore.*

CARATTERISTICHE TECNICHE

Corsa elettrica utile (C.E.U.)	50/100/130/150/175/200/225/275/300/360/375/400/450/500/600/750
Linearità indipendente (entro la C.E.U.)	± 0,05%
Risoluzione	infinita
Ripetibilità	0,01mm
Grado di protezione	IP65
Velocità di spostamento	≤ 5 m/s
Forza di spostamento	≤ 10 N
Durata di vita	>25x10⁶m percorsi,oppure 100x10⁶manovre,dei due il più restrittivo (entro la C.E.U.)
Vibrazioni	5...2000Hz, Amax =0,75 mm amax. = 20 g
Shock	50 g, 11ms.
Tolleranza sulla resistenza	± 20%
Corrente raccomandata nel circuito di cursore	< 0,1 μA
Massima corrente nel circuito di cursore in caso di malfunzionamento	10mA
Tensione max. applicabile	60V
Isolamento elettrico	>100MΩ a 500V=, 1bar, 2s
Rigidità dielettrica	< 100 μA a 500V~, 50Hz, 2s, 1bar
Dissipazione a 40°C (0W a 120°C)	3W
Coeff. termico effettivo della tensione di uscita	< 1,5ppm/°C
Temperatura d'impiego	-30...+100°C
Temperatura di stoccaggio	-50...+120°C
Materiale costruttivo corpo trasduttore	Alluminio anodizzato Nylon 66 G
Materiale costruttivo albero di trascinamento	Acciaio inox AISI 303
Fissaggio	2 snodi sferici autoportanti autoallineanti

DIMENSIONI MECCANICHE

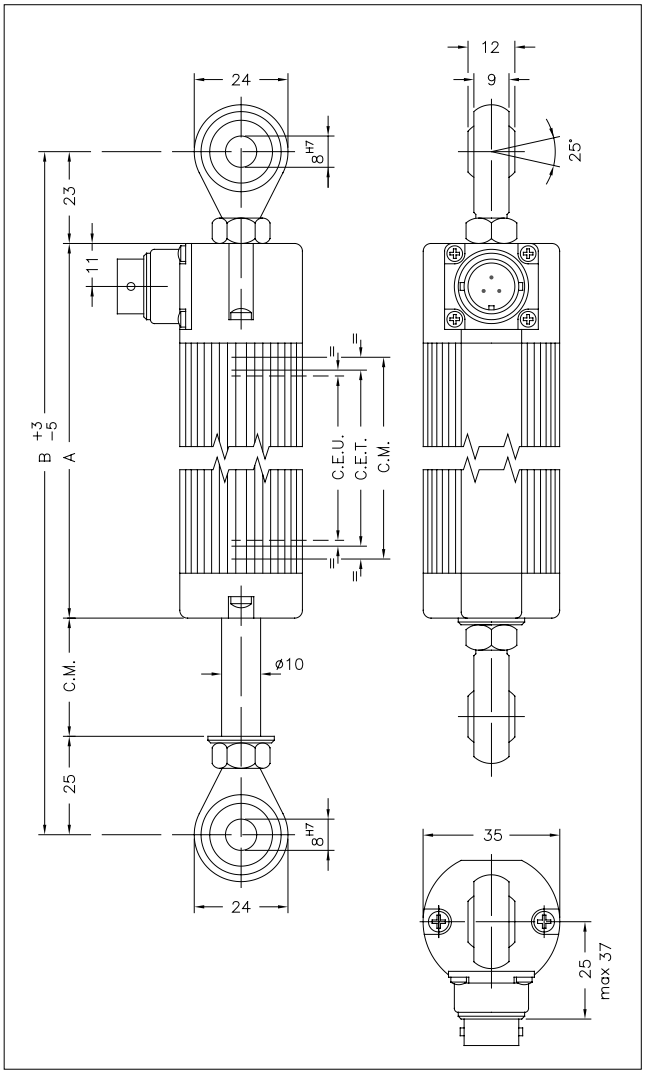

Importante: Tutti i dati riportati a catalogo per i valori di linearità, durata di vita, ripetibilità, coefficienti di temperatura, sono validi per l'utilizzo del sensore come partitore di tensione con una corrente massima circolante nel cursore Ic ≤ 0.1 μA.

DATI ELETTRICI / MECCANICI

MODELLO		50	100	130	150	175	200	225	275	300	360	375	400	450	500	600	750
Corsa elettrica utile (C.E.U.) + 3 / -0	mm	50	100	130	150	175	200	225	275	300	360	375	400	450	500	600	750
Corsa elettrica teorica (C.E.T.) ± 1	mm	C.E.U. + 3					C.E.U. + 4				364	380	406	457	508	609	762
Resistenza (sulla C.E.T.)	kΩ	5					5				5	5	5	5	5	5	10
Corsa meccanica (C.M.)	mm	C.E.U. + 9					C.E.U. + 10				370	386	412	463	518	619	772
Lunghezza custodia (A)	mm	C.E.U. + 129					C.E.U. + 130				496	512	538	589	664	765	918
Interasse min. fra gli snodi (B)	mm	C.E.U. + 177					C.E.U. + 178				544	560	586	637	712	813	966

CONNESSIONI ELETTRICHE

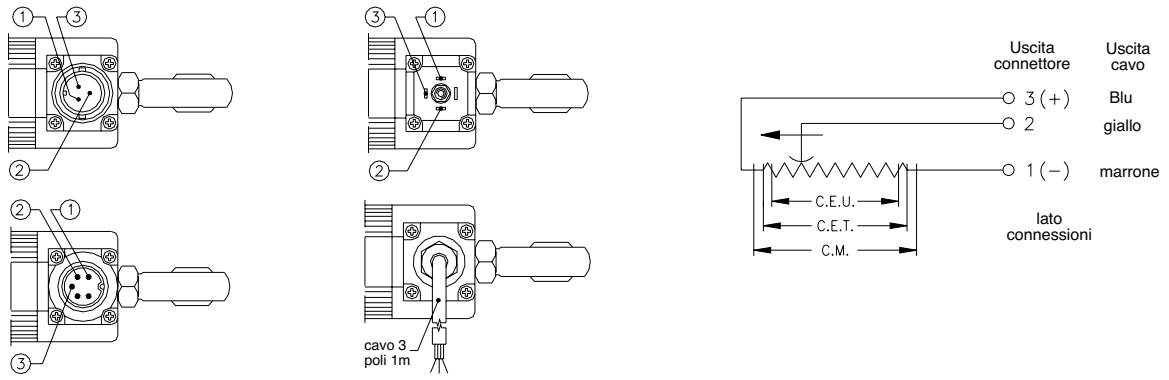

AVVERTENZE PER L'INSTALLAZIONE

- Rispettare le connessioni elettriche indicate (non utilizzare il trasduttore come una resistenza variabile)
- Effettuare la calibrazione del trasduttore avendo cura di regolare la corsa in modo che l'uscita non scenda sotto l'1% o salga oltre il 99% del valore della tensione di alimentazione.

SIGLA DI ORDINAZIONE

Trasduttore di posizione **PC**

Uscita connettore 3 poli	**H**
Uscita connettore 4 poli DIN43650 ISO4400	**M**
Uscita connettore 5 poli DIN45322	**B**
Uscita cavo PVC 3 poli 3x0,25 1m	**F**

Modello

□ 0 0 0 X 0 0 0 X 0 0

Nessun certificato allegato	**0**
Curva di linearità da allegare	**L**
Lunghezza cavo 1 mt	**0**
Lunghezza cavo 2 mt	**2**
Lunghezza cavo 3 mt	**3**
Altre lunghezze a richiesta	.....
Colore teste in plastica (verde)	**0**
Colore teste in plastica (nero)	**N**

Es.:**PC - M - 275**
Trasduttore di posizione modello PC,uscita connettore 4 poli DIN43650 - ISO 4400, corsa elettrica utile (C.E.U.) 275mm.

ACCESSORI A RICHIESTA

Connettore PCM femmina radiale a 90° 4 poli DIN43650 IP65 serracavo PG9 per cavo ø6 - ø8 mm	**CON008**
Connettore PCH femmina assiale 3 poli IP40 serracavo per cavo ø4 - ø6 mm	**CON002**
Connettore PCB femmina assiale 5 poli DIN43322 IP40 serracavo per cavo ø4 - ø6 mm	**CON011**
Connettore PCB femmina assiale 5 poli DIN43322 IP65 serracavo PG7 per cavo ø4 - ø6 mm	**CON012**
Connettore PCB femmina radiale a 90° 5 poli DIN43322 IP40 serracavo per cavo ø4 - ø6 mm	**CON013**

GEFRAN spa si riserva il diritto di apportare modifiche estetiche o funzionali in qualsiasi momento e senza preavviso alcuno

GEFRAN spa
via Sebina, 74
25050 PROVAGLIO D'ISEO (BS) - ITALIA
tel. 0309888.1 - fax. 0309839063
Internet: http://www.gefran.com

GEFRAN